127474, Россия, г. Москва, Дмитровское шоссе, д. 60
Тел: (495)585-88-15; (495)274-01-02
e-mail: asep5858815@gmail.com www.aseptica.biz

Цены указаны в рублях на IV квартал 2023 г.

№	Наименование		Цена, руб. без НДС
	1. СветоЧек® **приборы контроля на механические включения**		
1.1.	СветоЧек® прибор контроля на механические включения *с поляризационными стеклами*		118 000
1.2.	Комплект поляризационных стекол	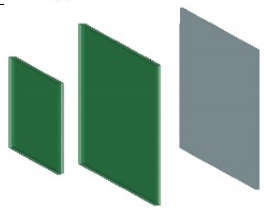	34 000
1.3.	СветоЧек® – Л прибор контроля на механические включения *с Линзой* x5		109 000
1.4.	СветоЧек® – ФБ прибор контроля на механические включения *Фармакопейный Большой (800x400x720мм)*		111 000
1.5.	СветоЧек® – ФМ прибор контроля на механические включения *Фармакопейный Малый (750x400x670мм)*		111 000

№	Наименование		Цена, руб. без НДС
1.6.	СветоЧек® – ФБЛ прибор контроля на механические включения *Фармакопейный Большой с Линзой* x5 *(800x400x720мм)*		128 000
1.7.	СветоЧек® – ФМЛ прибор контроля на механические включения *Фармакопейный Малый с Линзой* x5 *(750x400x670мм)*		128 000
1.8.	Линза – ФЛ *Линза* x5 *с кронштейном* *для СветоЧек® – ФБЛ и ФМЛ*		36 000
1.9.	СветоЧек® – Микро прибор контроля на механические включения *для горячих камер РФП (Радиофармпрепаратов)*	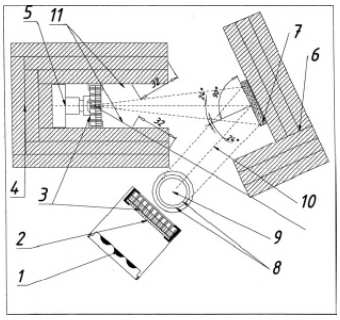	Цена по запросу
1.10.	Просмотровый стол *(1400x600x850мм)* для пластиковых контейнеров СветоЧек® – Л *с Линзой* x5		145 000
1.11.	СветоЧек® прибор контроля на механические включения на конвейере на 2, 4, 6 мест		Цена по запросу

№	Наименование		Цена, руб. без НДС
1.12.	Стандартные образцы (СО) механических включений		Цена по запросу
2. Приспособление для снятия колпачков			
2.1.	К – 2; *для колпачков Ø 20 мм*		13 500
2.2.	К – 2,6; *для колпачков Ø 26 мм под импортный флакон*		13 500
2.3.	К – 3; *для колпачков Ø 33 мм*		13 500
3. KitAseptica ISO 8573® комплект приспособлений для квалификации воздуха/газов по ГОСТ 8573			
3.1.1.	KitAseptica ISO 8573® комплект приспособлений для квалификации воздуха/газов по ГОСТ 8573		432 500
3.1.2.	Индикаторные трубки (10шт) *дополнительная опция к* KitAseptica ISO 8573®		Цена и срок поставки по запросу
3.1.3.	Фильтры аналитические АФА-ВП (50шт) *для определения массовой доли аэрозольных частиц весовым методом*		4 000
3.1.4.	Фильтры аналитические (50шт) *для определения содержания масла в виде аэрозольных частиц весовым методом*		4 000
3.1.5.	Анализ масла в сжатом воздухе *1 образец*		1 700

№	Наименование		Цена, руб. без НДС
3.2. Пробоотборник сжатого воздуха (адаптер высокого давления) по ГОСТ Р ИСО 8573-4-2005			
3.2.1.	Пробоотборник сжатого воздуха $G^1/_4$		12 500
3.2.2.	Пробоотборник сжатого воздуха $G^3/_8$		12 500
3.2.3.	Пробоотборник сжатого воздуха $G^1/_2$		12 500
3.3. Фильтры-регуляторы с изокинетическим узлом отбора проб по ГОСТ Р ИСО 8573-4-2005			
3.3.1.	Фильтр-регулятор $G^1/_4$		36 000
3.3.2.	Фильтр-регулятор $G^3/_8$		39 000
3.3.3.	Фильтр-регулятор $G^1/_2$		39 000
3.3.4.	Фильтр-регулятор $G^3/_4$		47 500
3.3.5.	Фильтр-регулятор G1		47 000
3.3.6.	Фильтр-регулятор G1 $^1/_2$		94 000
4. KitAseptica RFT VDMA® комплект приспособлений для рибофлавинового теста по VDMA			
4.1.	KitAseptica RFT VDMA® комплект приспособлений для рибофлавинового теста по VDMA		75 000
4.2.	Распылитель большого объема V=5 л *дополнительная опция для комплекта KitAseptica RFT VDMA®*		6 500
4.3.	Осветитель люминисцентный диагностический ОЛДД-01 (Лампа Вуда)		8 600

№	Наименование		Цена, руб. без НДС
4.4.	УФ-3W Фонарь		11 500
4.5.	Гидроксилцеллюлоза – 100 г		6 500
4.6.	Натрий флуоресцеин (Уранин-А) – 100 г		6 500
5. KitAseptica DOP TEST® генератор тестового аэрозоля для DOP-теста HEPA-фильтров			
5.1.1.	KitAseptica DOP TEST® генератор тестового аэрозоля для DOP-теста HEPA-фильтров		305 000
5.1.2.	Диоктилсебацинат – 0,25 л. жидкость для генератора тестового аэрозоля		7 000
5.2. Порты для DOP-теста и ΔP			
5.2.1.	DOP IN порт для подачи тестового аэрозоля диоктилсебацината		1100
5.2.2.	DOP OUT порт для измерения концентрации тестового аэрозоля диоктилсебацината перед фильтром		1100
5.2.3.	ΔP порт для измерения перепада давления между помещениями		1100
5.2.4.	Порты нестандартного размера на заказ по чертежу		Цена по запросу

№	Наименование		Цена, руб. без НДС
6. KitAseptica FOG GEN® генератор тумана для визуализации воздушных потоков			
6.1.	KitAseptica FOG GEN® генератор тумана для визуализации воздушных потоков		195 000
6.2.	Гребенка для генератора тумана		33 500
6.3.	Pro Fog Fluid – 1 л. жидкость для генератора тумана		7 500
	Pro Fog Fluid – 5 л. жидкость для генератора тумана		25 000
7. KitAseptica DRY HEAT STERILIZATION® прибор для квалификации сухожаровых стерилизаторов и туннелей			
7.1.	KitAseptica DRY HEAT STERILIZATION® прибор для квалификации сухожаровых стерилизаторов и туннелей		Цена по запросу
7.2.	Датчик t -50 + 400С^0		Цена по запросу
8. KitAseptica CLEAN STEAM® комплект приспособлений для квалификации систем чистого пара			
8.1.	KitAseptica CLEAN STEAM® комплект приспособлений для валидации систем чистого пара		991 700
8.2.	Теплообменник *для отбора проб ВДИ и чистого пара*		132 000